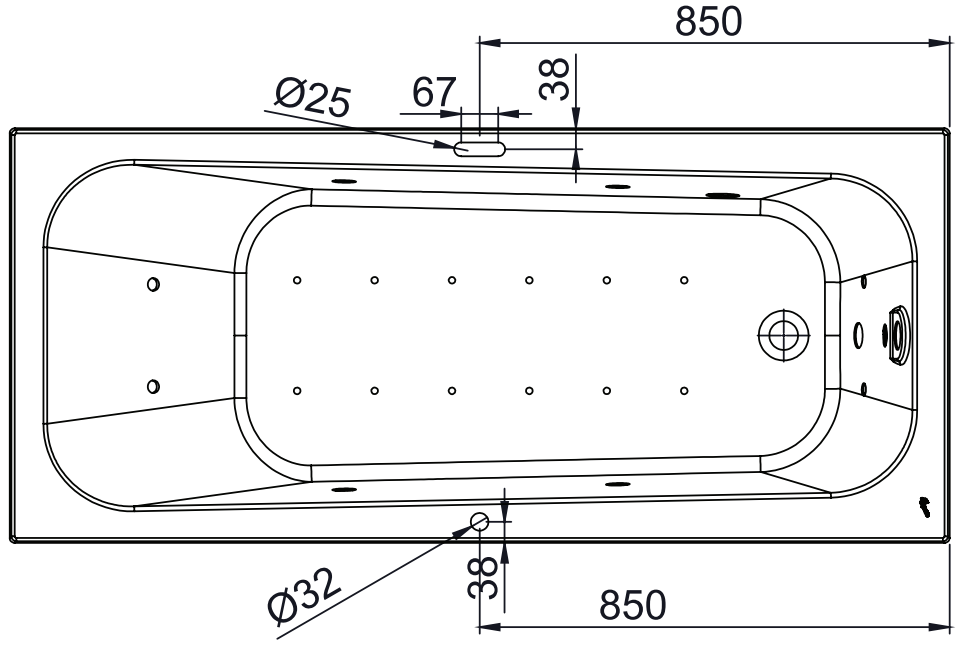

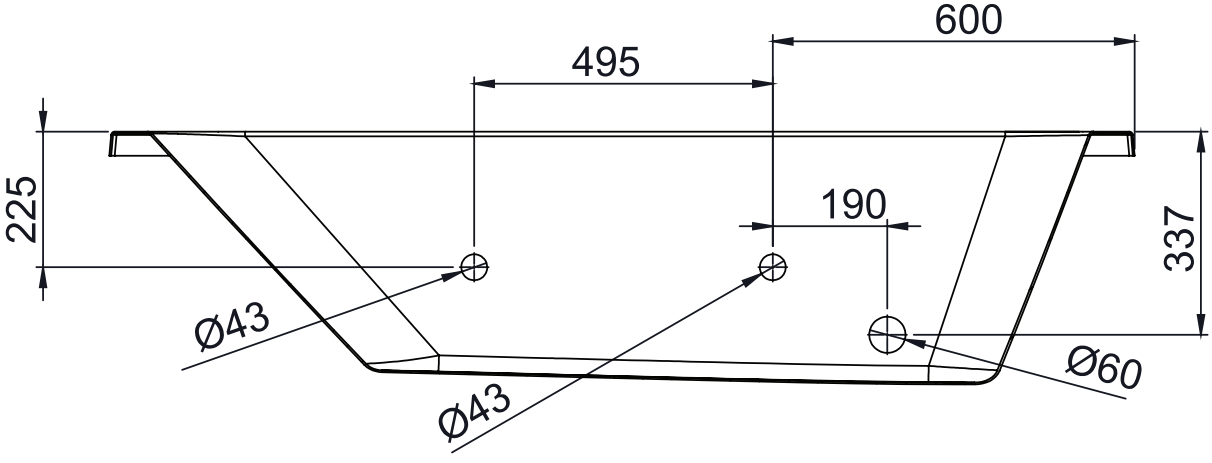
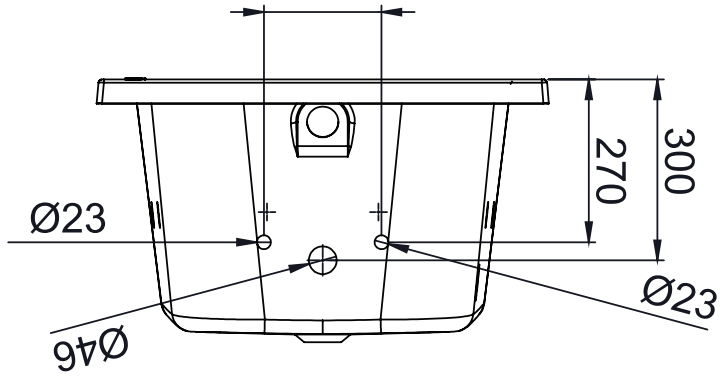
SECTION AB-AB
SCALE 1 : 11