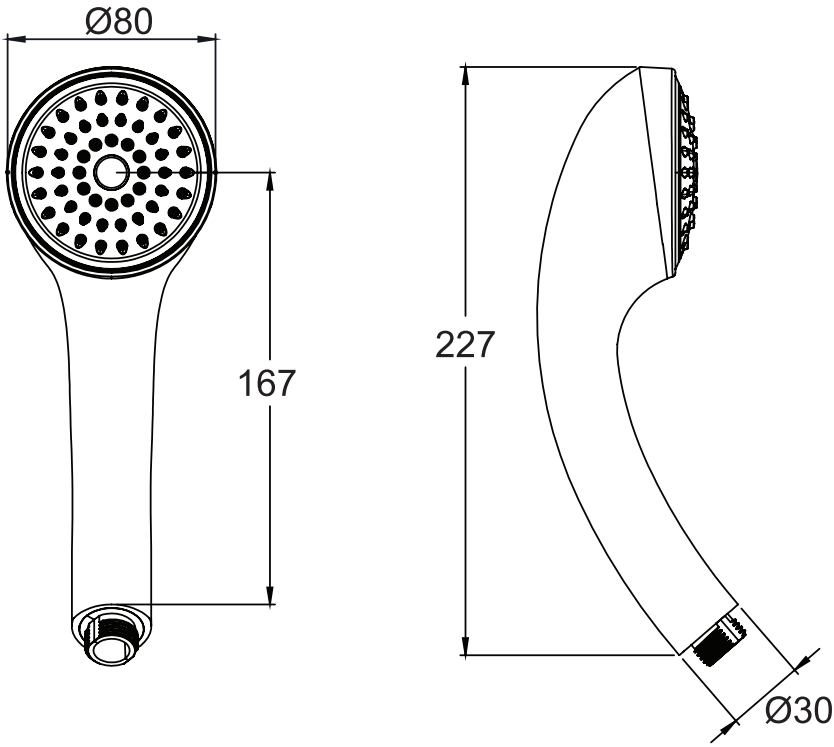
Ø80
167
227
Ø30